МВМО 100 бВ1с Ц

Приточно-вытяжные решетки металлические круглые отбортованные

• Материал корпуса: Оцинкованная сталь

	Единица измерения	МВМО 100 бВ1с Ц
Размер подключаемого воздуховода	мм	100

Размеры
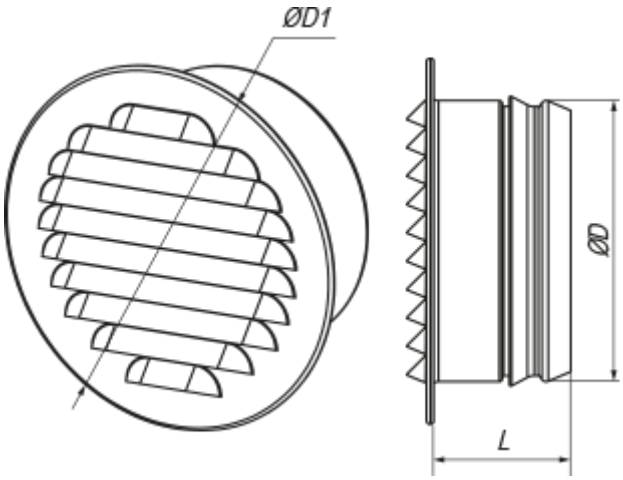
D	D1	L
99	129	48