МВМО 100 бВс К Ап

Приточно-вытяжные решетки металлические круглые отбортованные

• Материал корпуса: Полированный алюминий

	Единица измерения	МВМО 100 бВс К Ап
Размер подключаемого воздуховода	мм	100

Размеры
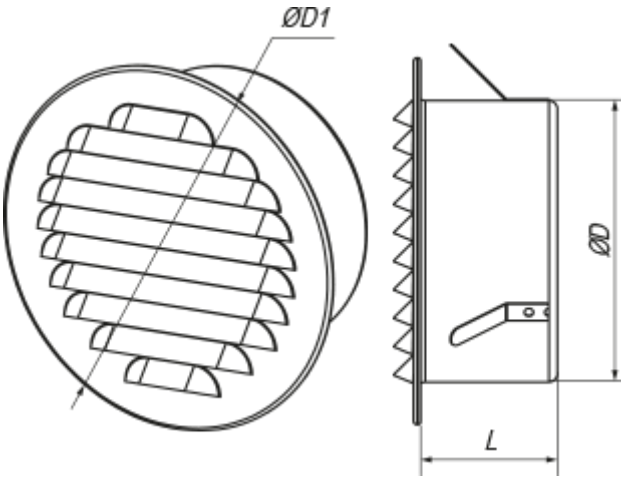
D	D1	L
99	129	48