МВМО 125 бВс Ап

Приточно-вытяжные решетки металлические круглые отбортованные

• Материал корпуса: Полированный алюминий

	Единица измерения	МВМО 125 бВс Ап
Размер подключаемого воздуховода	мм	125

Размеры
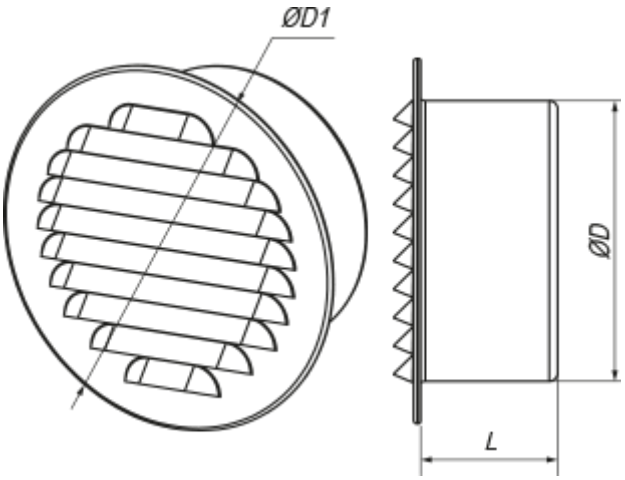
D	D1	L
124	154.5	48