МВМО 125 бВс К Ц

Приточно-вытяжные решетки металлические круглые отбортованные

- Материал корпуса: Оцинкованная сталь

	Единица измерения	МВМО 125 бВс К Ц
Размер подключаемого воздуховода	мм	125

Размеры
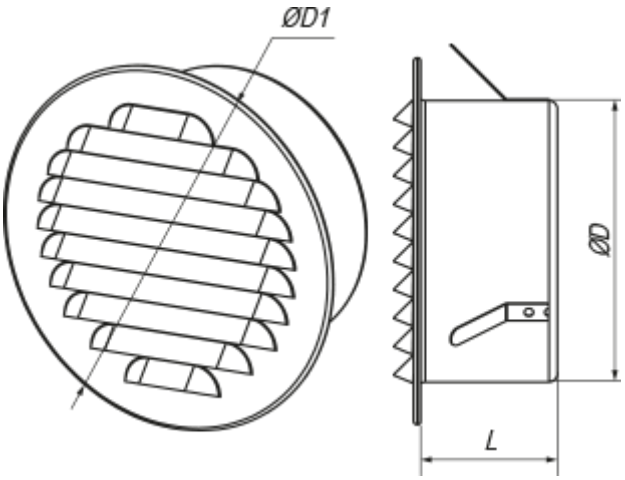
D	D1	L
124	154.5	48