МВМО 150 бВ А

Приточно-вытяжные решетки металлические круглые отбортованные

- Материал корпуса: Алюминий

	Единица измерения	МВМО 150 бВ А
Размер подключаемого воздуховода	мм	150

Размеры
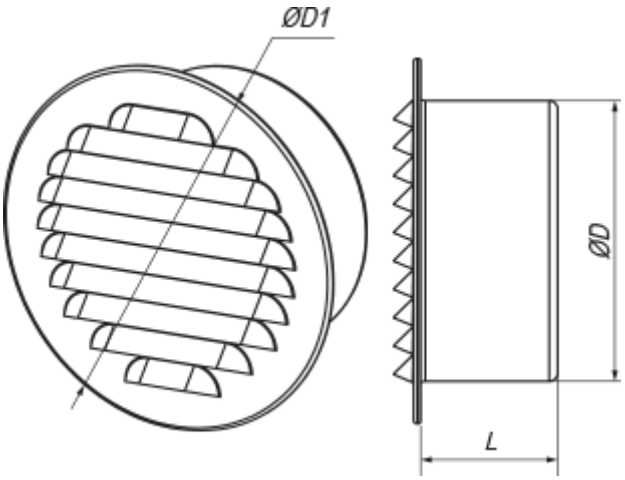
D	D1	L
149	179.5	48