МВМО 150 бВ К

Приточно-вытяжные решетки металлические круглые отбортованные

• Материал корпуса: Сталь

	Единица измерения	МВМО 150 бВ К
Размер подключаемого воздуховода	мм	150

Размеры
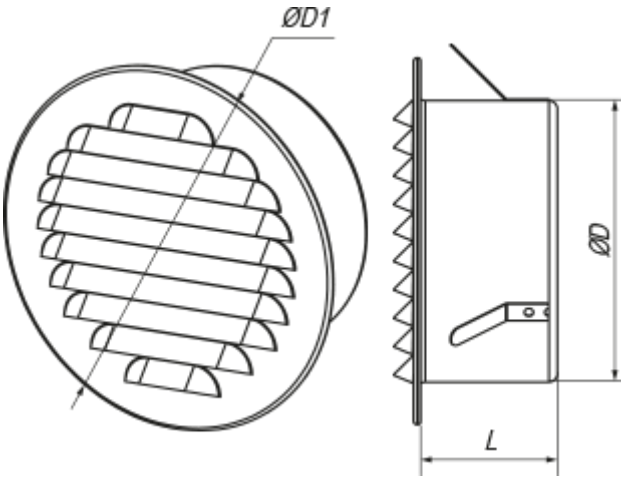
D	D1	L
149	179.5	48