МВМО 160 бс К1

Приточно-вытяжные решетки металлические круглые

• Материал корпуса: Сталь

	Единица измерения	МВМО 160 бс К1
Размер подключаемого воздуховода	мм	160

Размеры
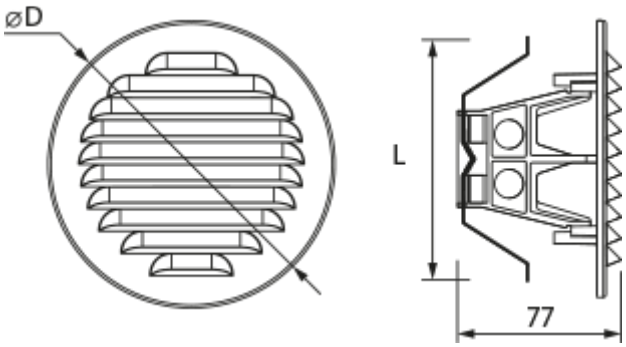
D	L
190	174