МВМП 125

Приточно-вытяжные решетки металлические однорядные

• Материал корпуса: Сталь с полимерным покрытием

	Единица измерения	МВМП 125

Размеры
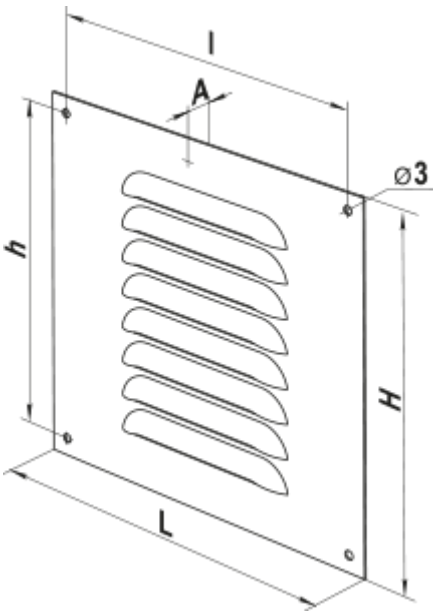
L	H	l	h	A
125	125	111	111	0.8