МВМП 130x90

Приточно-вытяжные решетки металлические однорядные

• Материал корпуса: Сталь с полимерным покрытием

	Единица измерения	МВМП 130x90

Размеры
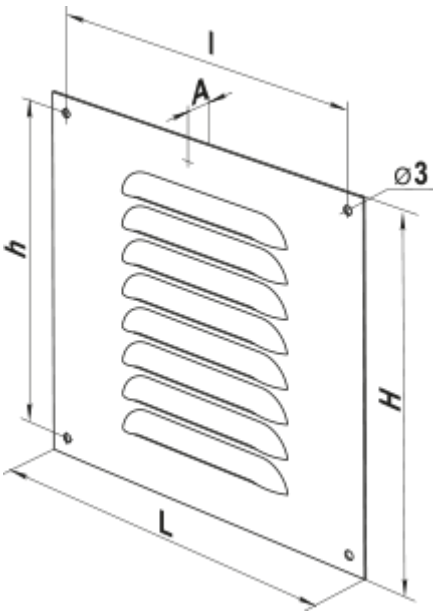
L	H	l	h	A
130	90	116	76	0.8