МВМП 150x350

Приточно-вытяжные решетки металлические однорядные

• Материал корпуса: Сталь с полимерным покрытием

	Единица измерения	МВМП 150x350

Размеры
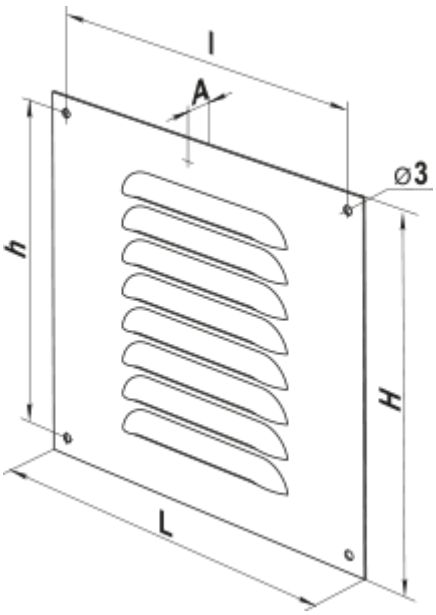
L	H	l	h	A
150	350	136	336	0.8