МВМП 155

Приточно-вытяжные решетки металлические однорядные

• Материал корпуса: Сталь с полимерным покрытием

	Единица измерения	МВМП 155

Размеры
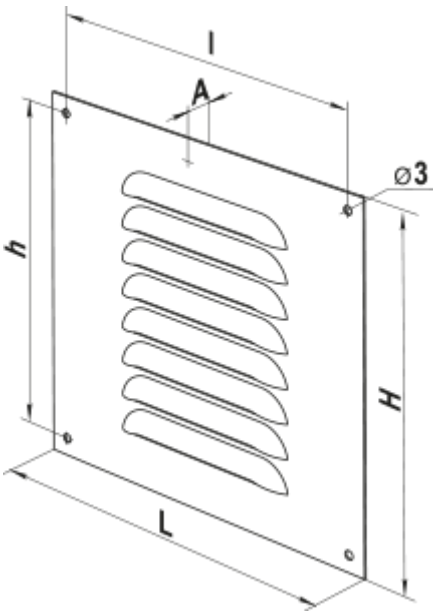
L	H	l	h	A
155	155	141	141	0.8