МВМП 175

Приточно-вытяжные решетки металлические однорядные

• Материал корпуса: Сталь с полимерным покрытием

	Единица измерения	МВМП 175

Размеры
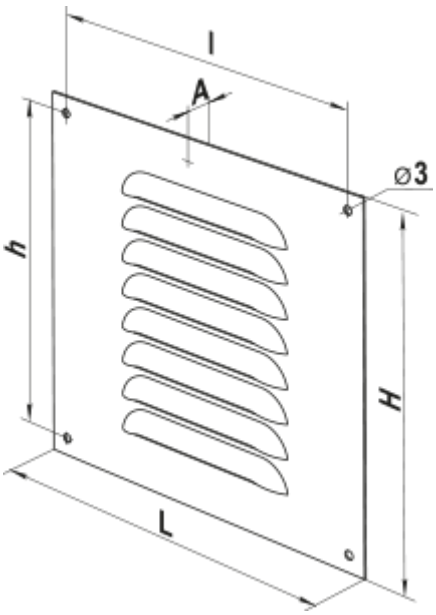
L	H	l	h	A
175	175	161	161	0.8