МВМП 180x250

Приточно-вытяжные решетки металлические однорядные

• Материал корпуса: Сталь с полимерным покрытием

	Единица измерения	МВМП 180x250

Размеры
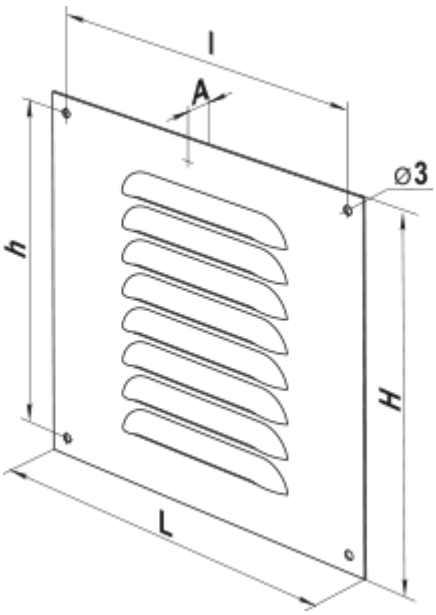
L	H	l	h	A
180	250	166	236	0.8