# МВМП 200x250/2



Металлические решетки с наклоненными ламелями, многорядные

• Материал корпуса: Сталь с полимерным покрытием

| | Единица измерения | МВМП 200x250/2 |
|---|---|---|

## Размеры

| L | H | l | h | A |
|---|---|---|---|---|
| 200 | 250 | 186 | 238 | 0.8 |

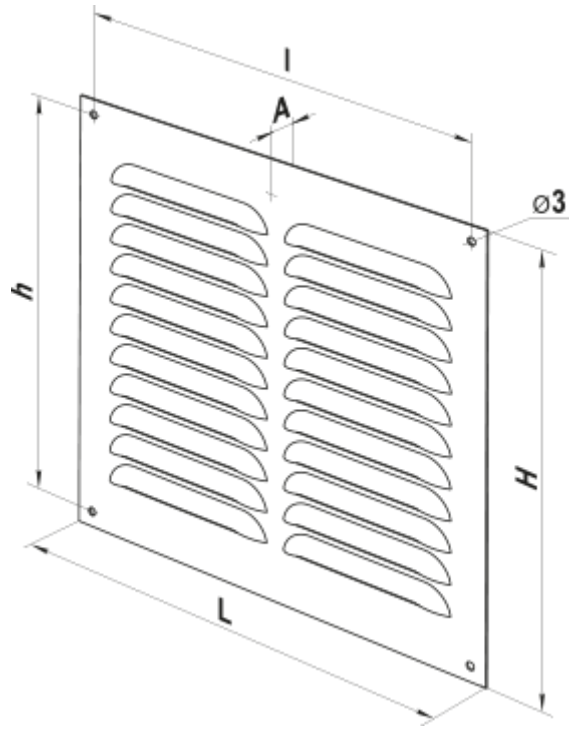
l
A
⌀3
h
H
L