МВМП 215x150/2



Металлические решетки с наклоненными ламелями, многорядные

• Материал корпуса: Сталь с полимерным покрытием

	Единица измерения	МВМП 215x150/2

Размеры

L	H	l	h	A
215	150	201	136	0.8

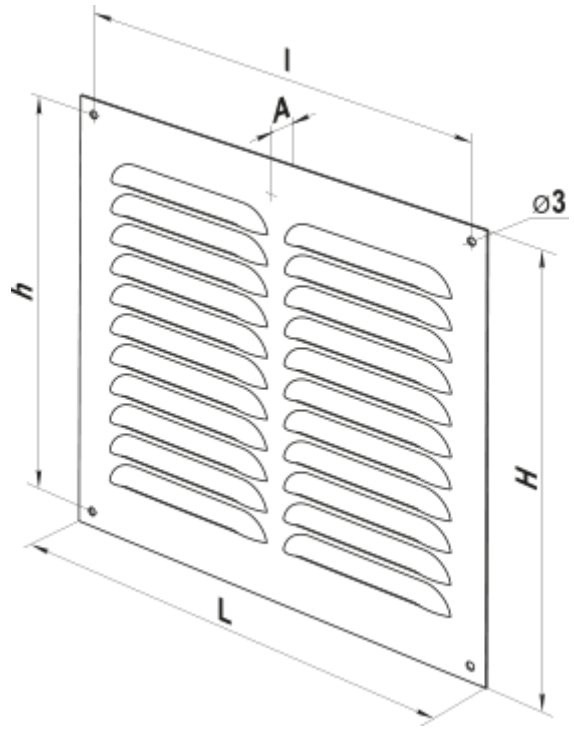
l
A
⌀3
h
H
L