МВМП 240x140/2



Металлические решетки с наклоненными ламелями, многорядные

• Материал корпуса: Сталь с полимерным покрытием

	Единица измерения	МВМП 240x140/2

Размеры

L	H	l	h	A
240	140	226	126	0.8

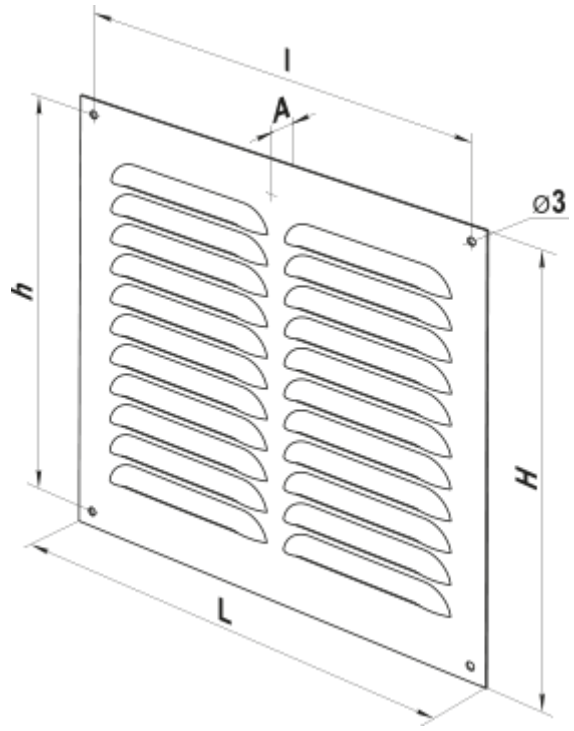
l
A
⌀3
h
H
L