МВМП 245х195/2



Металлические решетки с наклоненными ламелями, многорядные

• Материал корпуса: Сталь с полимерным покрытием

	Единица измерения	МВМП 245х195/2

Размеры

L	H	l	h	A
245	195	231	181	0.8

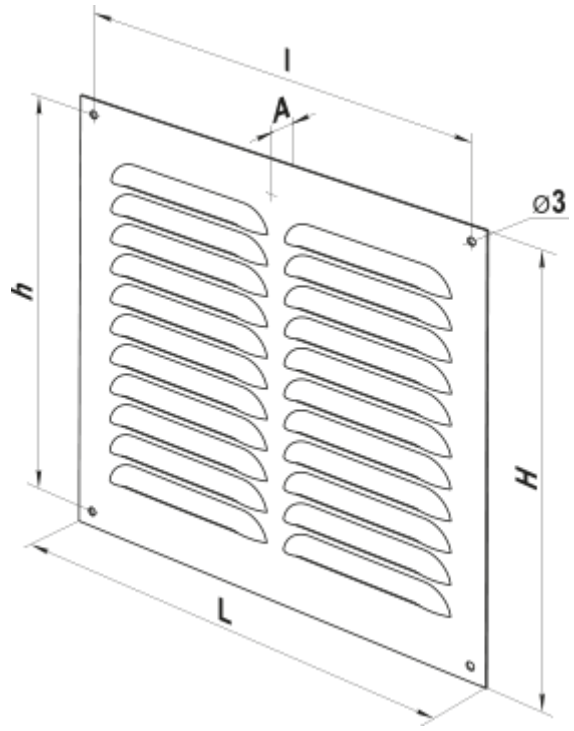
l
A
⌀3
h
H
L