# МВМП 250х170/2



Металлические решетки с наклоненными ламелями, многорядные

• Материал корпуса: Сталь с полимерным покрытием

| | Единица измерения | МВМП 250х170/2 |
|---|---|---|

## Размеры

| L | H | l | h | A |
|---|---|---|---|---|
| 250 | 170 | 236 | 156 | 0.8 |

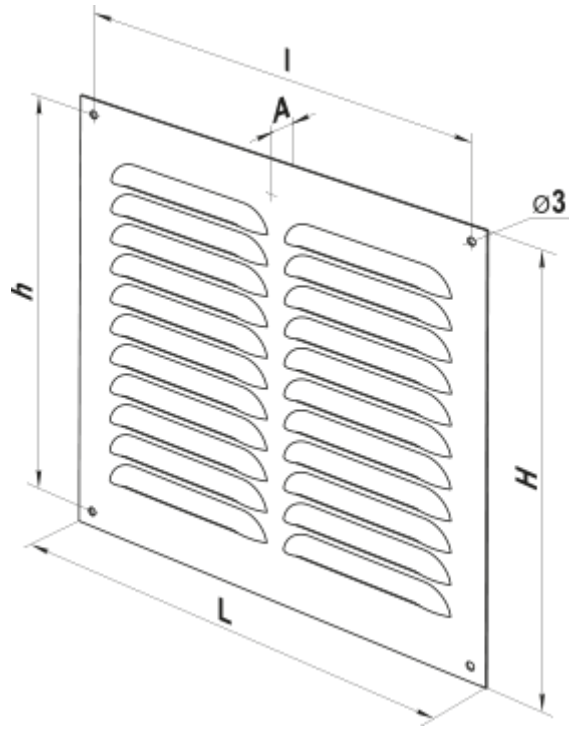
l
A
⌀3
h
H
L