МВМП 250х500/2



Металлические решетки с наклоненными ламелями, многорядные

• Материал корпуса: Сталь с полимерным покрытием

	Единица измерения	МВМП 250х500/2

Размеры

L	H	l	h	A
250	500	236	486	0.8

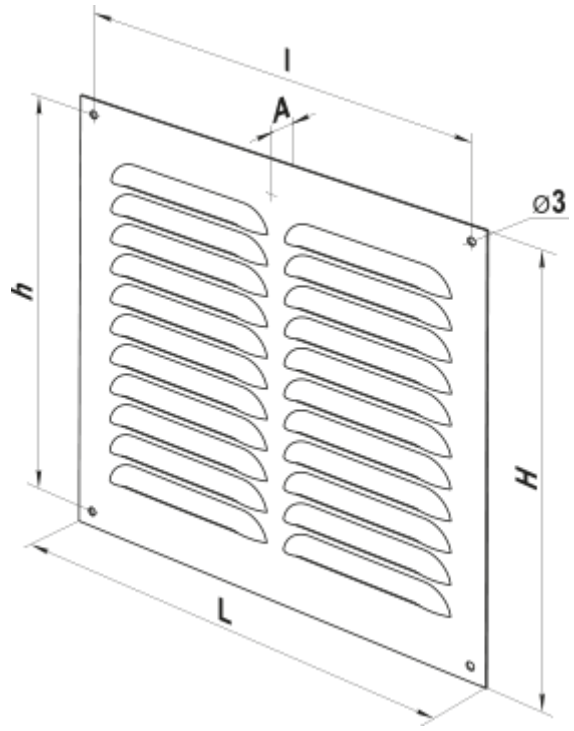
l
A
⌀3
h
H
L