# МВМП 305х250/3



Металлические решетки с наклоненными ламелями, многорядные

• Материал корпуса: Сталь с полимерным покрытием

| | Единица измерения | МВМП 305х250/3 |
|---|---|---|

## Размеры

| L | H | l | h | A |
|---|---|---|---|---|
| 305 | 250 | 291 | 236 | 0.8 |

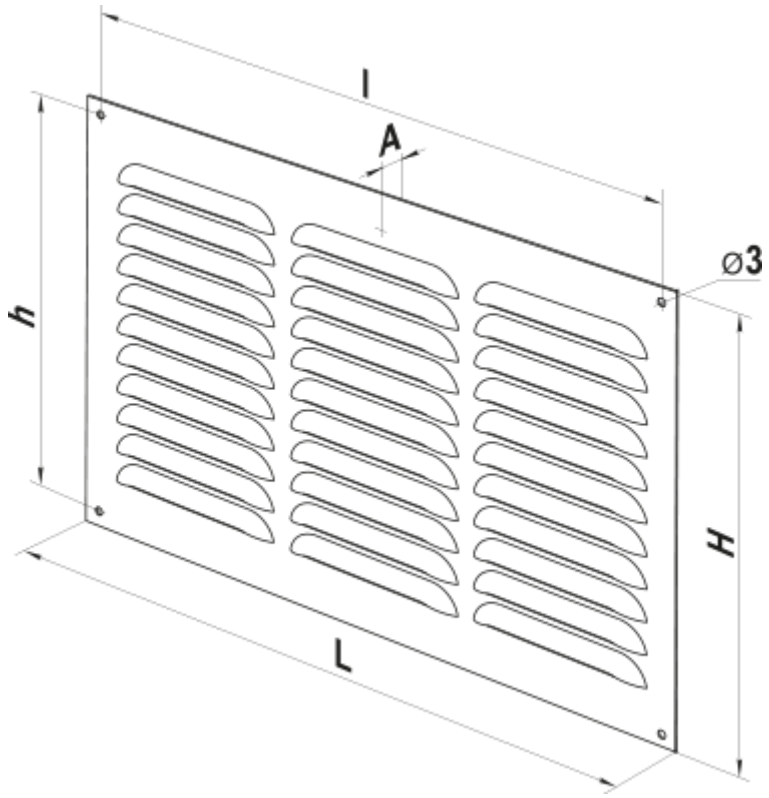
l
A
h
⌀3
H
L