МВМП 350х200/3



Металлические решетки с наклоненными ламелями, многорядные

• Материал корпуса: Сталь с полимерным покрытием

	Единица измерения	МВМП 350х200/3

Размеры

L	H	l	h	A
350	200	336	186	0.8

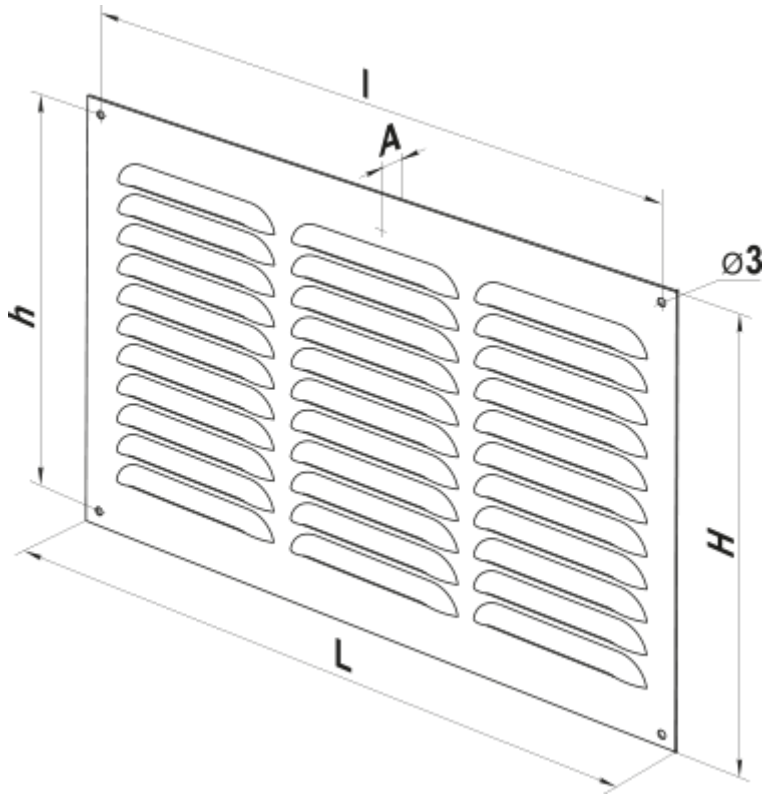
l
A
h
⌀3
H
L