МВМП 430x80

Приточно-вытяжные решетки металлические дверные

• Материал корпуса: Сталь

	Единица измерения	МВМП 430x80

Размеры
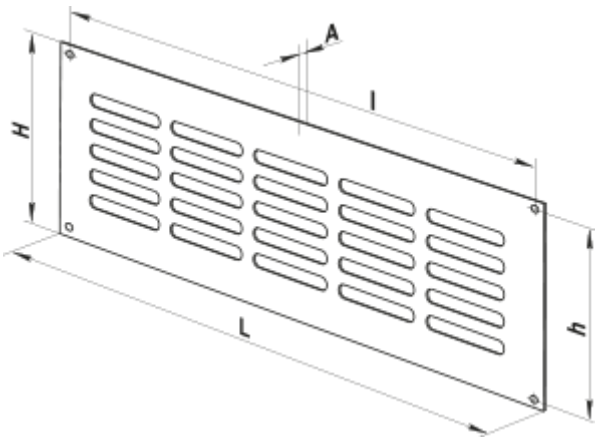
L	H	l	h	A
430	80	418	68	0.8