МВМП 450x80

Приточно-вытяжные решетки металлические дверные

• Материал корпуса: Сталь

	Единица измерения	МВМП 450x80

Размеры
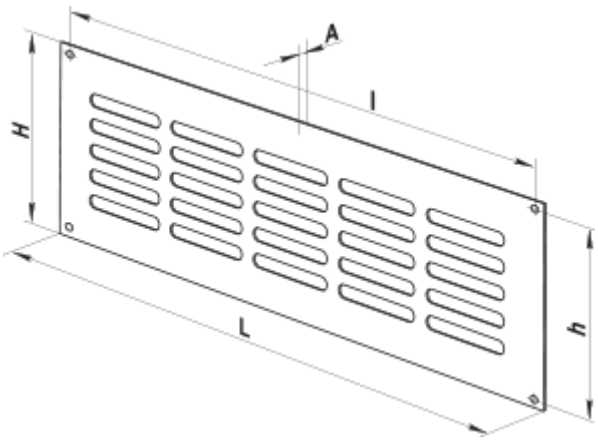
L	H	l	h	A
450	80	438	68	0.8