МВМП 500x90/5

Приточно-вытяжные решетки металлические щелевые

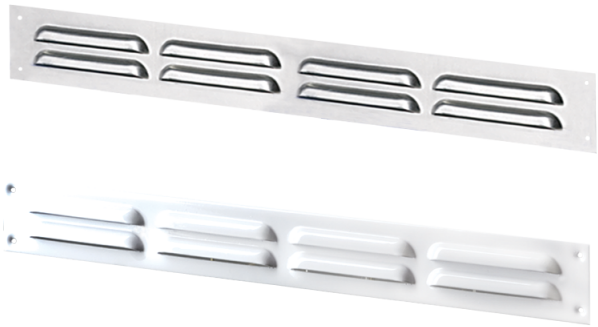

	Единица измерения	МВМП 500x90/5

Размеры
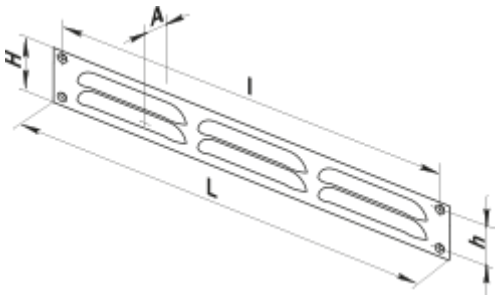
L	H	l	h	A
500	90	486	76	0.8