МВМП 650x100/7

Приточно-вытяжные решетки металлические щелевые

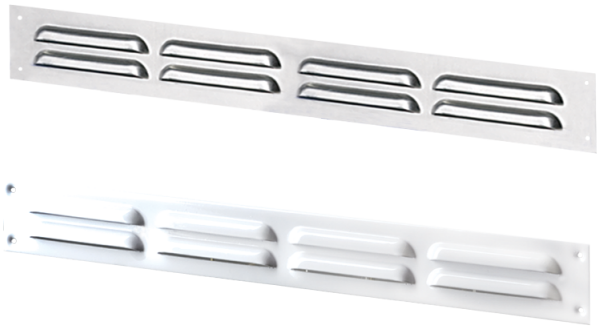

	Единица измерения	МВМП 650x100/7

Размеры
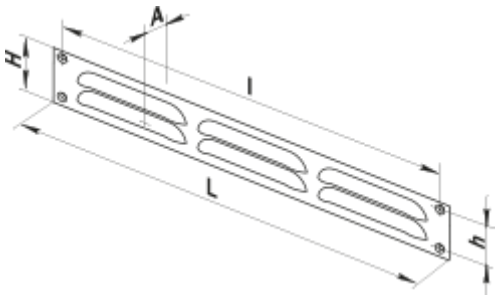
L	H	l	h	A
650	100	636	86	0.8