# МВМП 650x70/7

Приточно-вытяжные решетки металлические щелевые

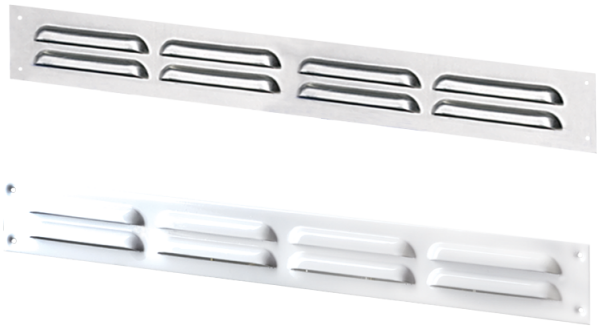

| | Единица измерения | МВМП 650x70/7 |
|---|---|---|

## Размеры
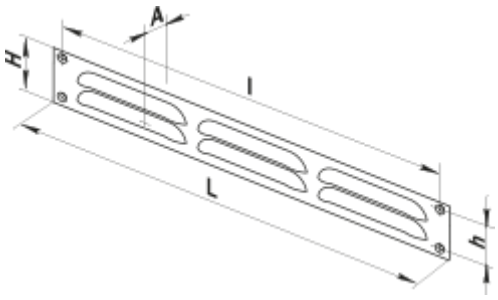
| L | H | l | h | A |
|---|---|---|---|---|
| 650 | 70 | 636 | 56 | 0.8 |