МВМПО 100x300

Приточно-вытяжные решетки металлические однорядные отбортованные

• Материал корпуса: Сталь с полимерным покрытием

	Единица измерения	МВМПО 100x300

Размеры
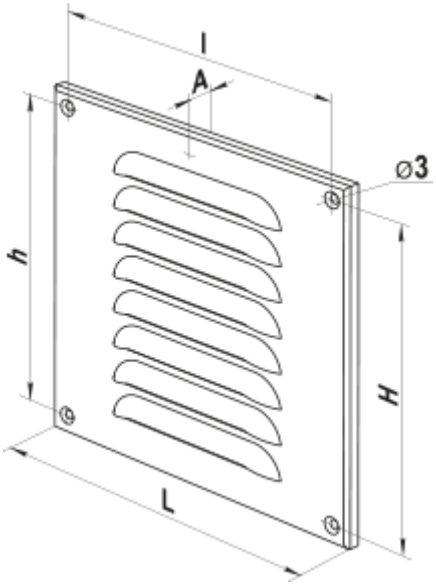
L	H	l	h	A
100	302	86	288	5.5