МВМПО 130x170

Приточно-вытяжные решетки металлические однорядные отбортованные

• Материал корпуса: Сталь с полимерным покрытием

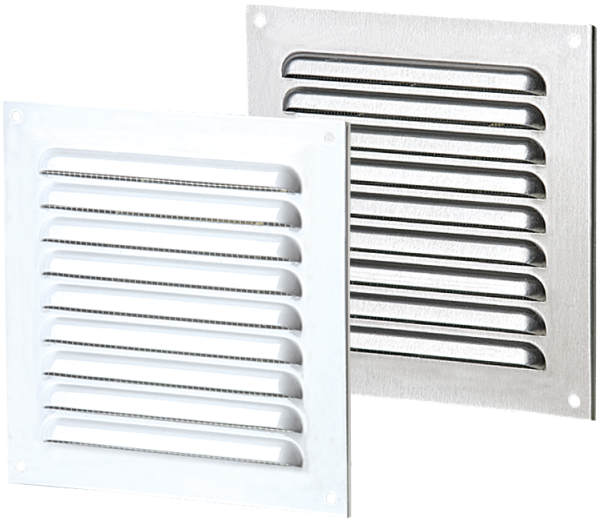

	Единица измерения	МВМПО 130x170

Размеры
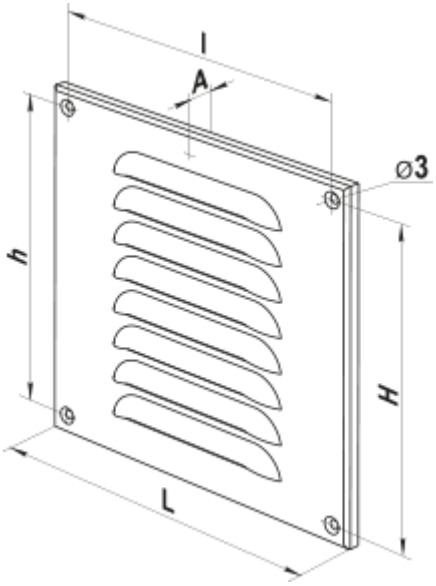
L	H	l	h	A
130	170	116	156	5.5