МВМПО 150x210

Приточно-вытяжные решетки металлические однорядные отбортованные

• Материал корпуса: Сталь с полимерным покрытием

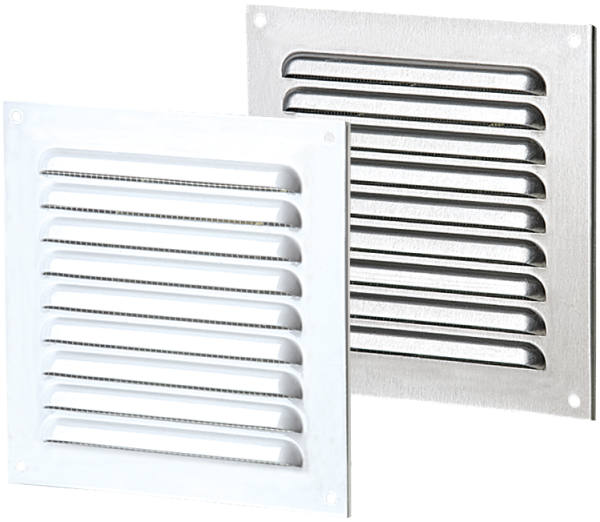

	Единица измерения	МВМПО 150x210

Размеры
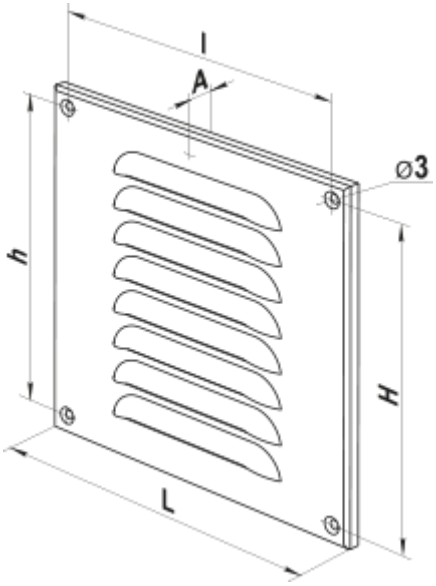
L	H	l	h	A
150	210	136	196	5.5