МВМПО 195x245/2

Приточно-вытяжные решетки металлические многорядные отбортованные

• Материал корпуса: Сталь с полимерным покрытием

	Единица измерения	МВМПО 195x245/2

Размеры

L	H	l	h	A
195	245	181	231	5.5

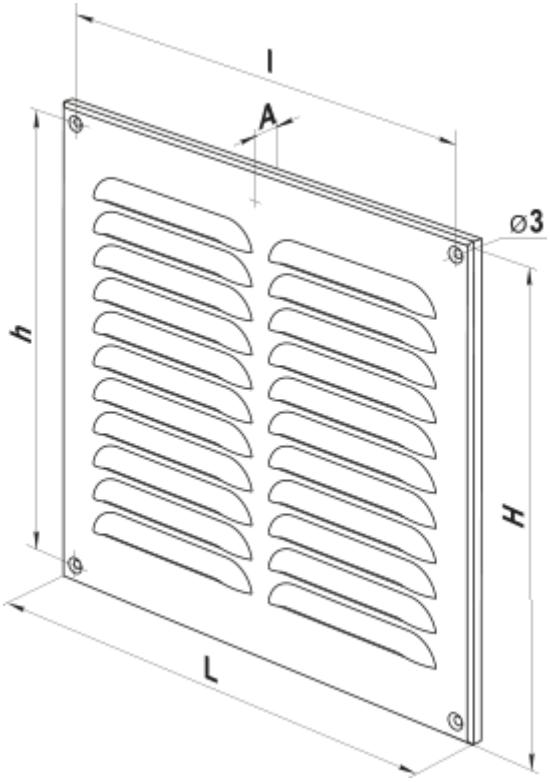
l
A
⌀3
h
H
L