МВМПО 200 Р



Металлические решетки с прямыми ламелями, однорядные, с бортиками, регулируемые

• Материал корпуса: Сталь
• Дополнительные опции решеток: Регулятор расхода воздуха

	Единица измерения	МВМПО 200 Р

Размеры

L	H	l	h	A
200	200	182	182	9

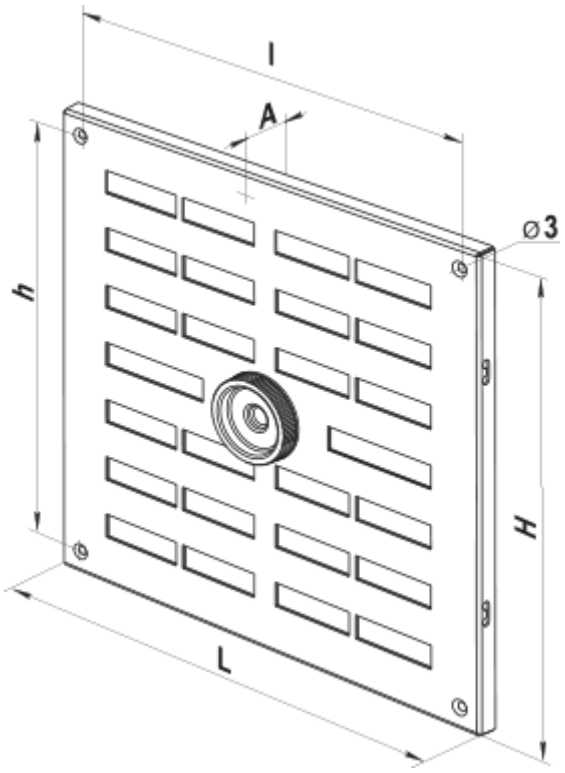
l
A
⌀3
h
H
L