# МВМПО 200х300 Р



Металлические решетки с прямыми ламелями, однорядные, с бортиками, регулируемые

• Материал корпуса: Сталь
• Дополнительные опции решеток: Регулятор расхода воздуха

| | Единица измерения | МВМПО 200х300 Р |
|---|---|---|

## Размеры

| L | H | l | h | A |
|---|---|---|---|---|
| 200 | 300 | 182 | 282 | 9 |

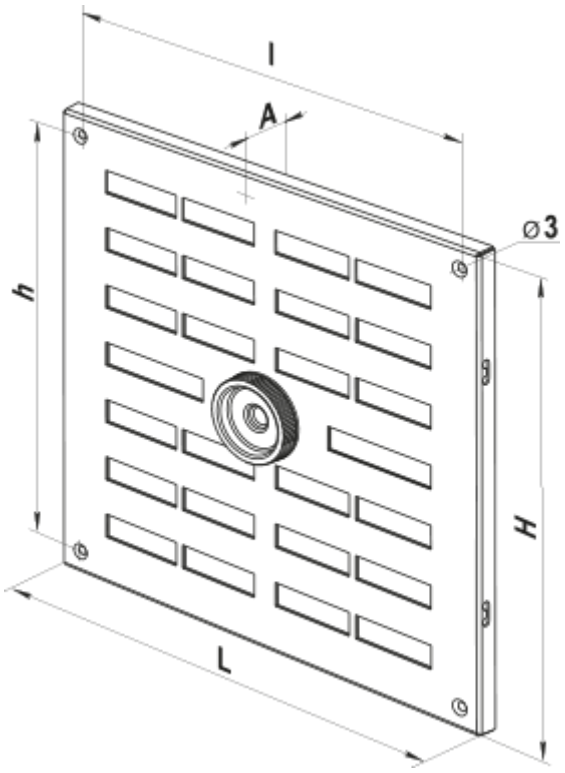
l
A
⌀3
h
H
L