МВМПО 200х405/2



Металлические решетки с наклоненными ламелями, многорядные, с бортиками

• Материал корпуса: Сталь с полимерным покрытием

	Единица измерения	МВМПО 200х405/2

Размеры

L	H	l	h	A
200	405	186	391	5.5

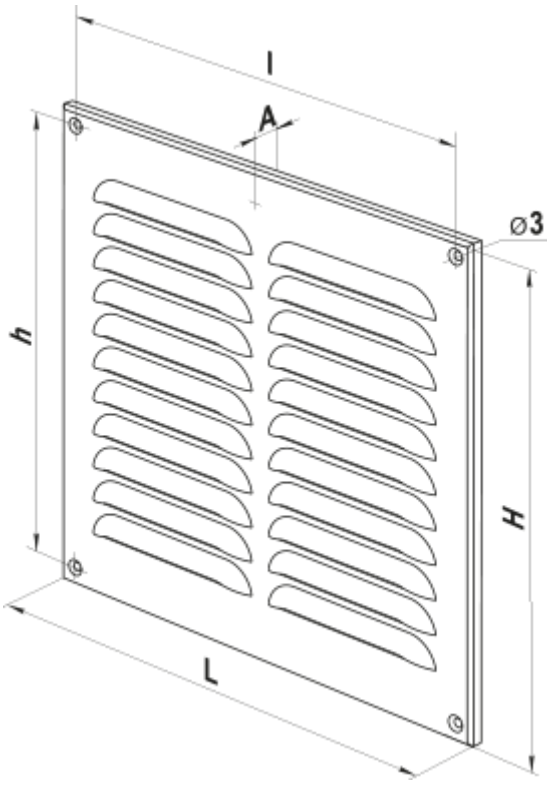
l
A
ø3
h
H
L