МВМПО 240х195/2



Металлические решетки с наклоненными ламелями, многорядные, с бортиками

• Материал корпуса: Сталь с полимерным покрытием

	Единица измерения	МВМПО 240х195/2

Размеры

L	H	l	h	A
240	195	231	181	5.5

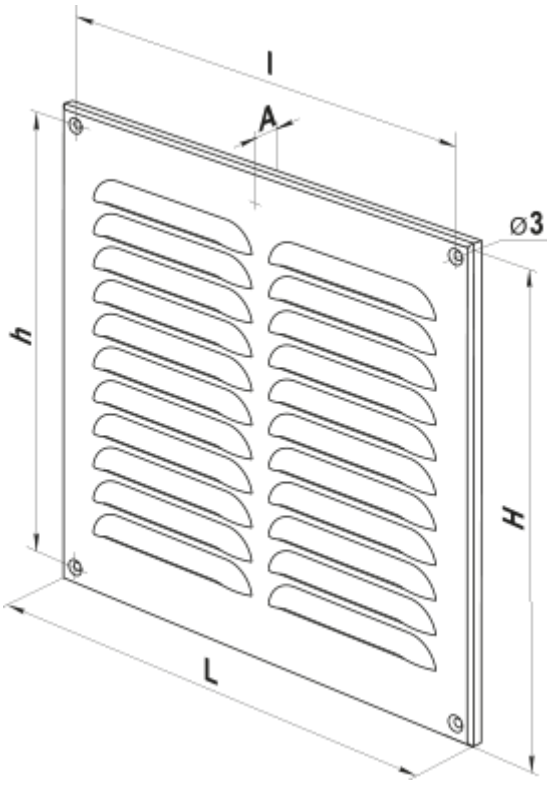
l
A
ø3
h
H
L