МВМПО 250х140/2



Металлические решетки с наклоненными ламелями, многорядные, с бортиками

• Материал корпуса: Сталь с полимерным покрытием

	Единица измерения	МВМПО 250х140/2

Размеры

L	H	l	h	A
250	140	236	126	5.5

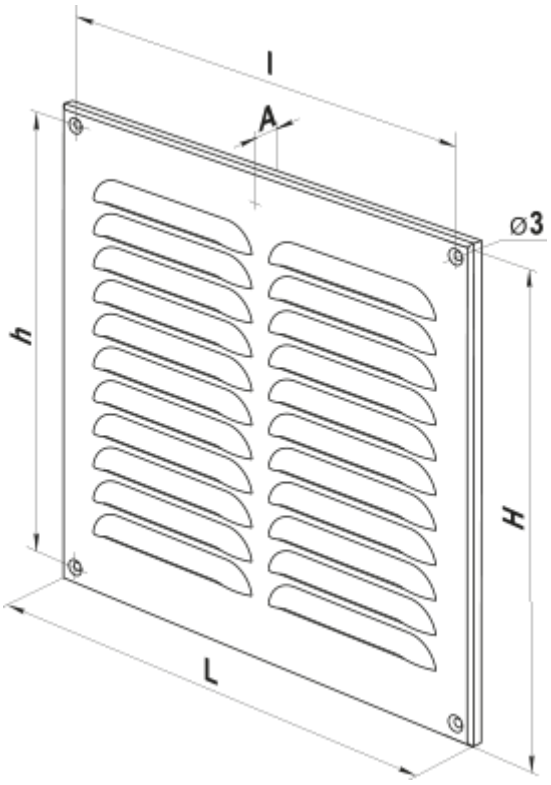
l
A
ø3
h
H
L