# МВМПО 300/3



Металлические решетки с наклоненными ламелями, многорядные, с бортиками

• Материал корпуса: Сталь с полимерным покрытием

| | Единица измерения | МВМПО 300/3 |
|---|---|---|

## Размеры

| L | H | l | h | A |
|---|---|---|---|---|
| 300 | 300 | 286 | 286 | 5.5 |

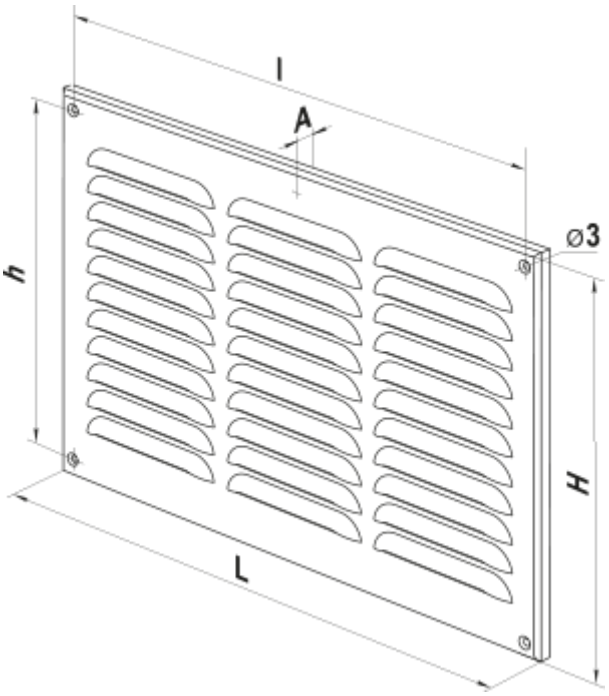
l
A
h
⌀3
H
L