МВМПО 300x75/3

Приточно-вытяжные решетки металлические щелевые отбортованные

• Материал корпуса: Сталь

	Единица измерения	МВМПО 300x75/3

Размеры
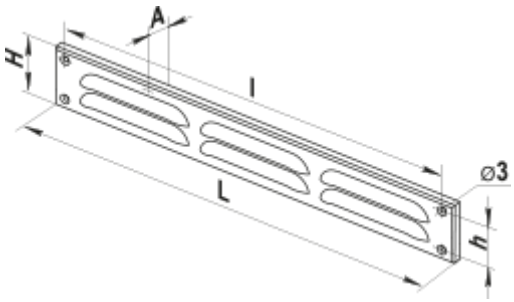
L	H	l	h	A
300	75	286	61	5.5