МВМПО 305х150/3



Металлические решетки с наклоненными ламелями, многорядные, с бортиками

• Материал корпуса: Сталь с полимерным покрытием

	Единица измерения	МВМПО 305х150/3

Размеры

L	H	l	h	A
305	150	291	136	5.5

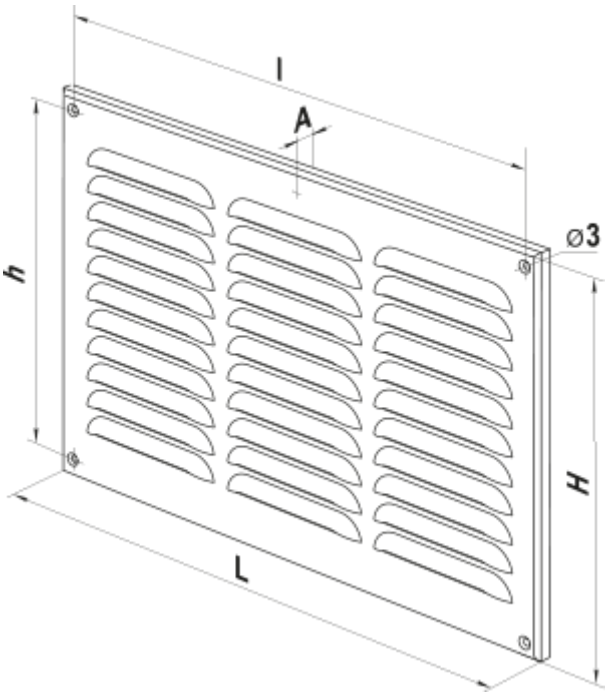
l
A
h
⌀3
H
L