# МВМПО 305х450/3



Металлические решетки с наклоненными ламелями, многорядные, с бортиками

• Материал корпуса: Сталь с полимерным покрытием

| | Единица измерения | МВМПО 305х450/3 |
|---|---|---|

## Размеры

| L | H | l | h | A |
|---|---|---|---|---|
| 305 | 450 | 291 | 436 | 5.5 |

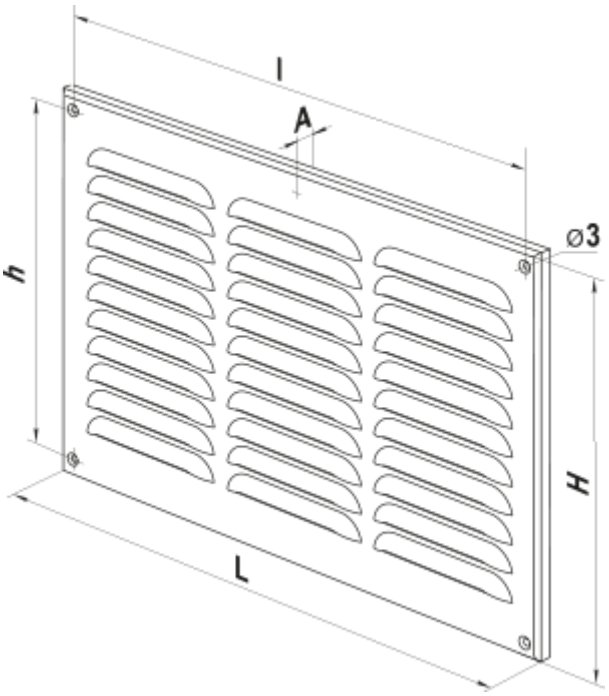
l
A
h
⌀3
H
L