# МВМПО 350x250/3

Приточно-вытяжные решетки металлические многорядные отбортованные

• Материал корпуса: Сталь с полимерным покрытием

| | Единица измерения | МВМПО 350x250/3 |
|---|---|---|

## Размеры

| L | H | l | h | A |
|---|---|---|---|---|
| 350 | 250 | 336 | 236 | 5.5 |

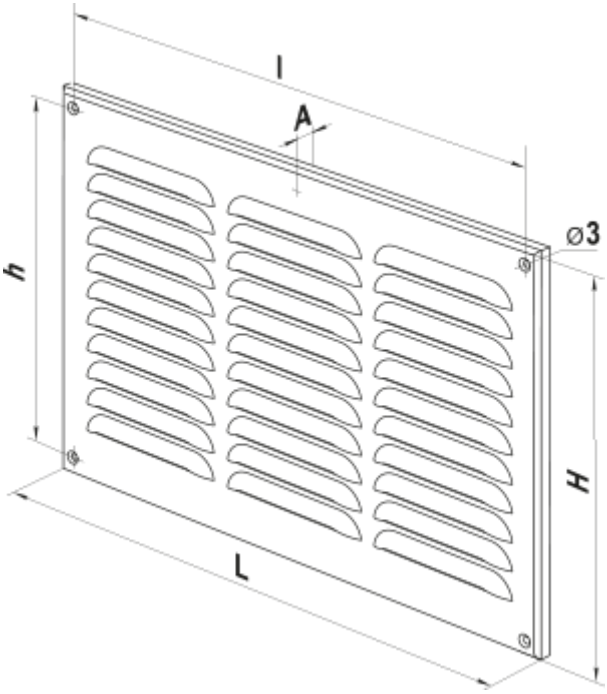
l
A
h
⌀3
H
L