МВМПО 350x500/3

Приточно-вытяжные решетки металлические многорядные отбортованные

• Материал корпуса: Сталь с полимерным покрытием

	Единица измерения	МВМПО 350x500/3

Размеры

L	H	l	h	A
350	500	336	486	5.5

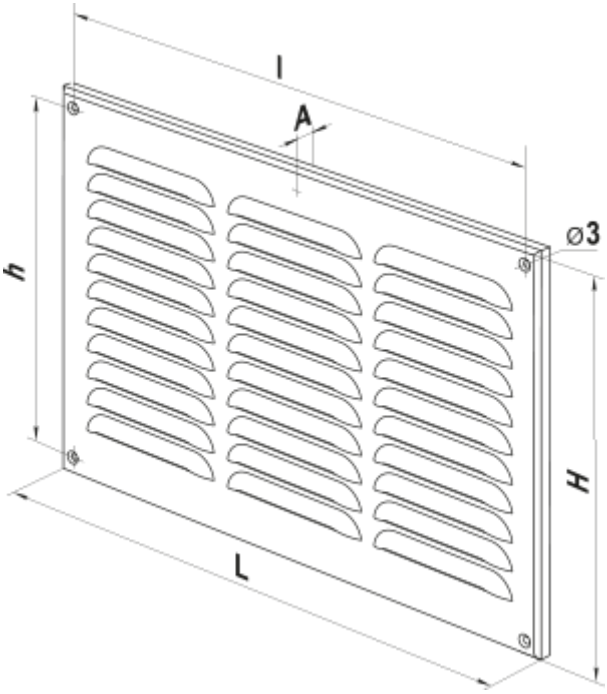
l
A
h
⌀3
H
L