МВМПО 370x40/3

Приточно-вытяжные решетки металлические щелевые отбортованные

• Материал корпуса: Сталь

	Единица измерения	МВМПО 370x40/3

Размеры
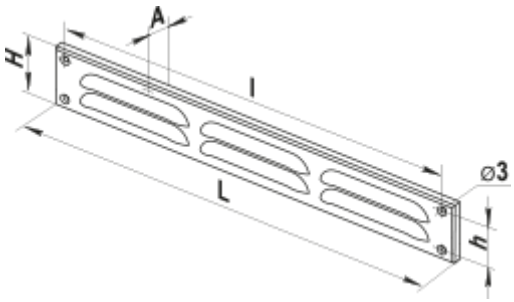
L	H	l	h	A
370	43	352	22	5.5