МВМПО 400x200/4



Металлические решетки с наклоненными ламелями, многорядные, с бортиками

• Материал корпуса: Сталь с полимерным покрытием

	Единица измерения	МВМПО 400x200/4

Размеры

L	H	l	h	A
400	200	386	186	5.5

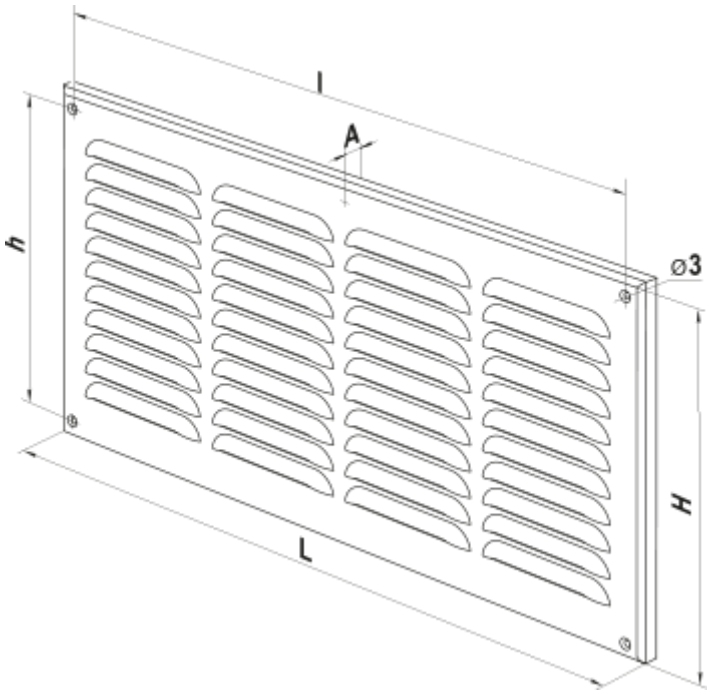
l
A
h
ø3
H
L