МВМПО 400x350/4

Приточно-вытяжные решетки металлические многорядные отбортованные

• Материал корпуса: Сталь с полимерным покрытием

	Единица измерения	МВМПО 400x350/4

Размеры

L	H	l	h	A
400	350	386	336	5.5

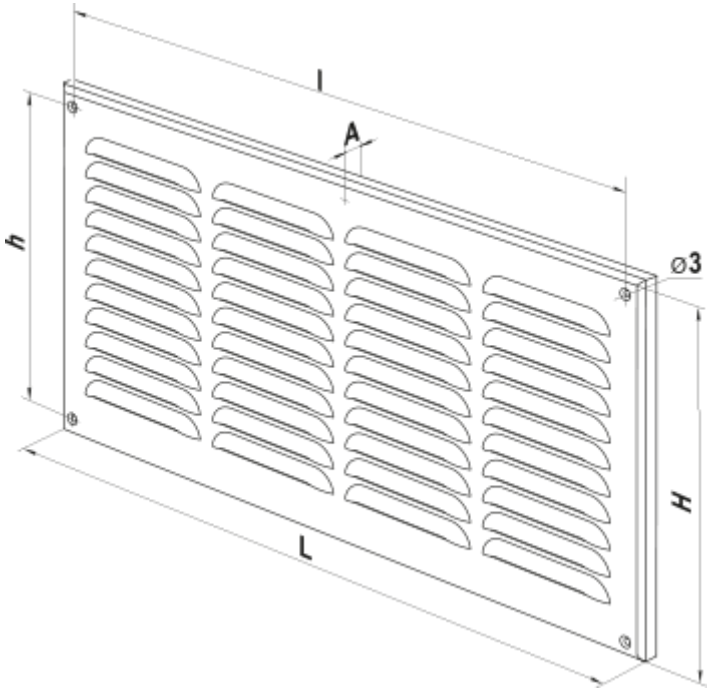
l
A
h
⌀3
H
L