МВМПО 450/4



Металлические решетки с наклоненными ламелями, многорядные, с бортиками

• Материал корпуса: Сталь с полимерным покрытием

	Единица измерения	МВМПО 450/4

Размеры

L	H	l	h	A
450	450	436	436	5.5

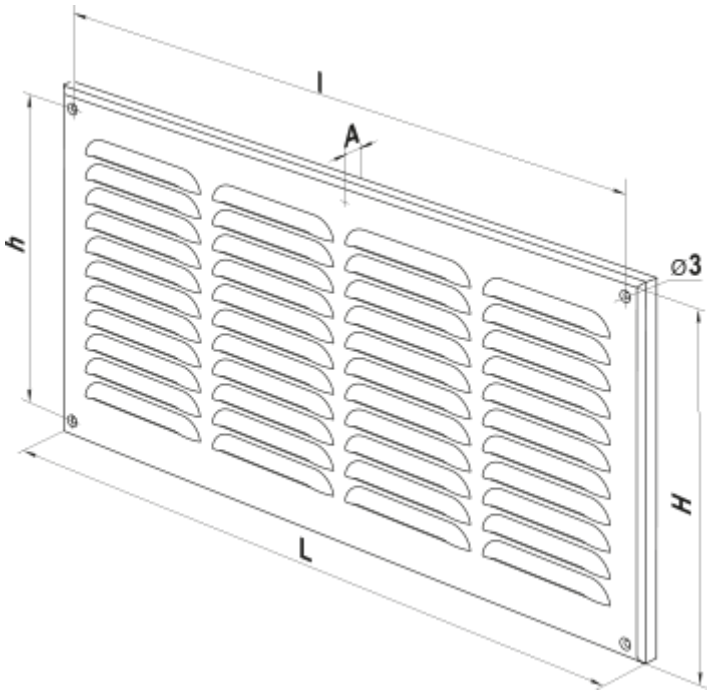
l
A
h
ø3
H
L