# МВМПО 450х250/4с серая

Металлические решетки с наклоненными ламелями, многорядные, с бортиками

• Материал корпуса: Сталь с полимерным покрытием
• Дополнительные опции решеток: Антимоскитная сетка



| | Единица измерения | МВМПО 450х250/4с серая |
|---|---|---|

## Размеры

| L | H | l | h | A |
|---|---|---|---|---|
| 450 | 250 | 436 | 236 | 5.5 |

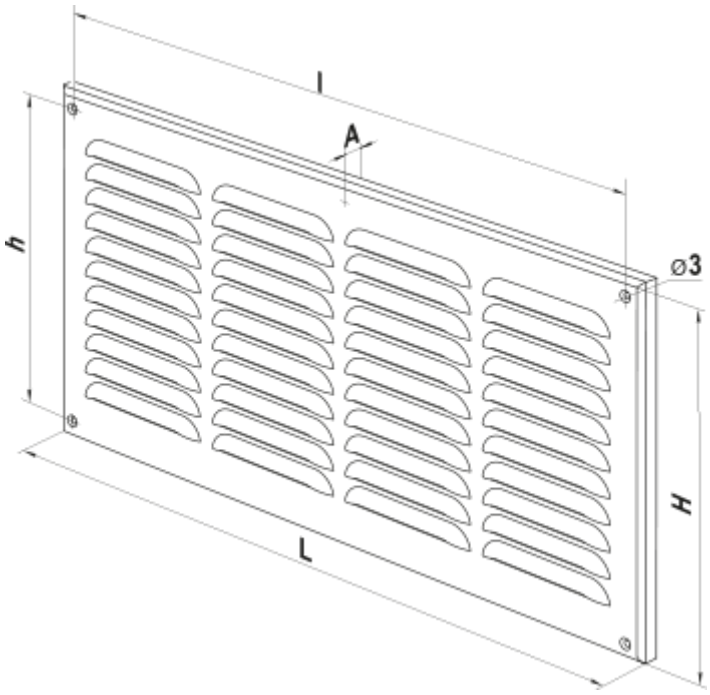
l
A
h
ø3
H
L