# МВМПО 500x250/5



Металлические решетки с наклоненными ламелями, многорядные, с бортиками

• Материал корпуса: Сталь с полимерным покрытием

| | Единица измерения | МВМПО 500x250/5 |
|---|---|---|

## Размеры

| L | H | l | h | A |
|---|---|---|---|---|
| 500 | 250 | 486 | 236 | 5.5 |

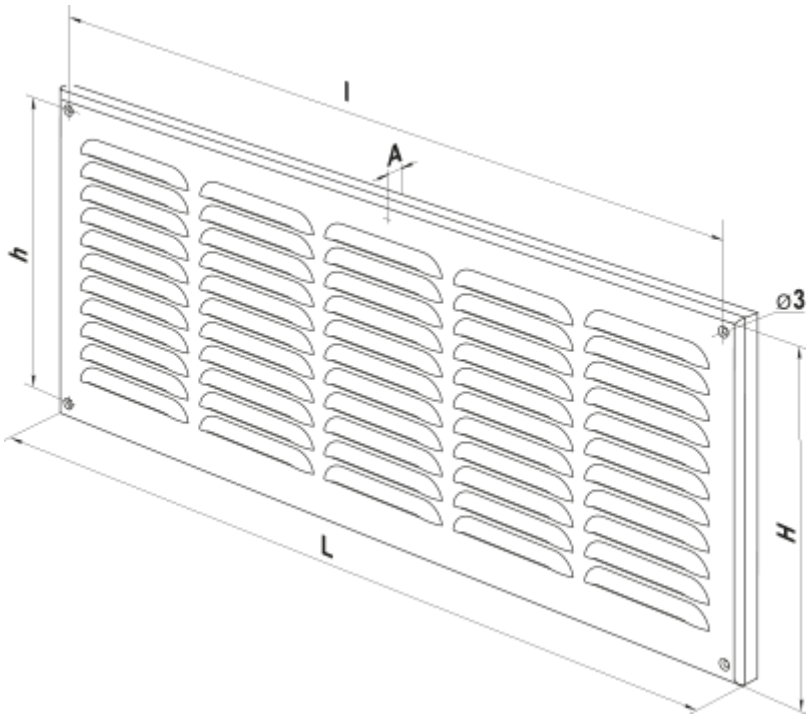
l
A
h
ø3
H
L