МВМПО 500х450/5



Металлические решетки с наклоненными ламелями, многорядные, с бортиками

• Материал корпуса: Сталь с полимерным покрытием

	Единица измерения	МВМПО 500х450/5

Размеры

L	H	l	h	A
500	450	486	436	5.5

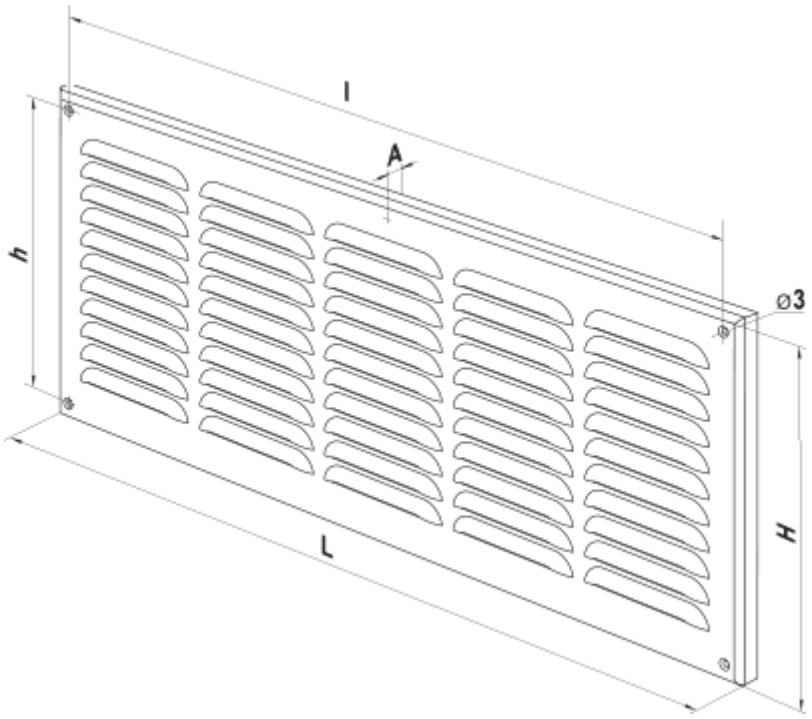
l
A
h
ø3
H
L