НГН 1200x450

Решетка вентиляционная с нерегулируемыми горизонтальными наклонными жалюзи

• Материал корпуса: Пластик

	Единица измерения	НГН 1200x450

Размеры
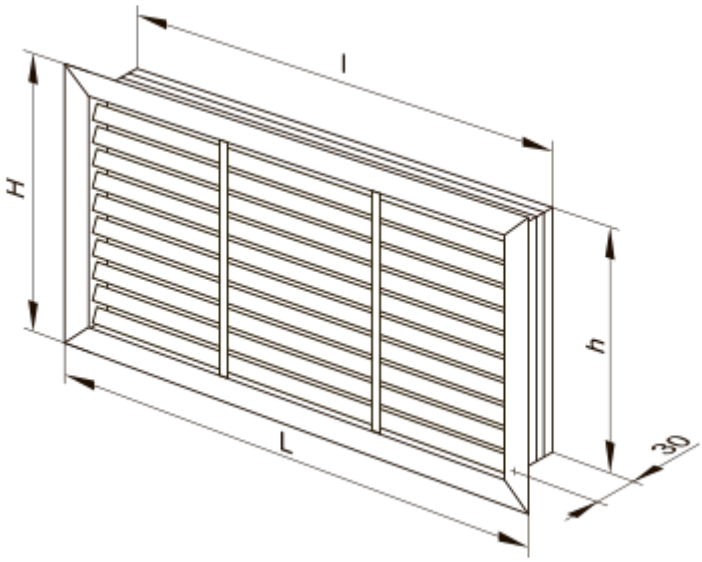
H	L	h	l
452	1214	438	1200