# НГН 500x200

Решетка вентиляционная с нерегулируемыми горизонтальными наклонными жалюзи

• Материал корпуса: Пластик

| | Единица измерения | НГН 500x200 |
|---|---|---|

## Размеры
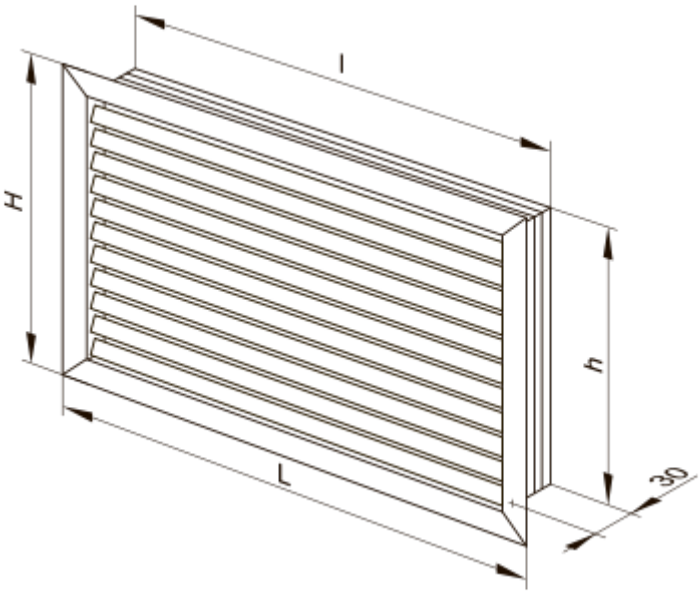
| H | L | h | l |
|---|---|---|---|
| 214 | 512 | 200 | 498 |